K'ELECTRIC
WE CONNECT TO PROTECT
K'electric GmbH
Carl-Benz-Str. 7
95448 Bayreuth
Telefon (0921) 1512678-0
Telefax (0921) 1512678-20
E-mail: office@k-electric-gmbh.de
www.k-electric-gmbh.de

NH00-Aufbau-Sicherungslasttrennschalter

Baureihe KE
Größe: 00 / 3-polig / 160A/690V

Baubreite von 106mm
Deckelverriegelung und -plombierung
integrierter Berührungsschutz
Aufbauvariante / kurze Version

Ausführungen	kg/Stück	VE	Artikel-Nr.
NH 00 AT, mit 6 Schellenklemmen 4-70mm²	0,70	1	203014

Zulassungen

IEC 60947-1
IEC 60947-3
HD 60269-2

Elektrische Daten

Anzahl der Pole:		3		
Baugröße:		00		
Bemessungsisolationsspannung U_i:		1 kV		
Bemessungsfrequenz:		50 ... 60 Hz		
Max. zulässige Verlustleistung der Sicherung:		12 W		
Bemessungsstoßspannungsfestigkeit: U_{imp}		8 kV		
Ges. Verlustleistung bei I_{th} ohne NH-Sicherung:		12 W		
Gebrauchskategorie:		AC-23B	DC-22B	DC-21B
Betriebsspannung:		690V	250V	440V
Bemessungsbetriebsstrom:		160A	160A	160A
Bemessungskurzschlusseinschaltvermögen:	690V	80kA	20kA	20kA
	400V	100kA	20kA	20kA
Bemessungsstoßkurzschlussstrom:	690V	80kA	20kA	20kA
	400V	100kA	20kA	20kA

Mechanische Daten

Schutzart:	IP 20
Größe der Schmelzeinsätze:	00
Zulässige Umgebungstemperatur:	-25°C bis +55°C
Mechanische Lebensdauer:	1600 Schaltzyklen
Schaltfestigkeit:	200 Schaltzyklen
Anschlussart:	Schellenklemme

Anschluss:

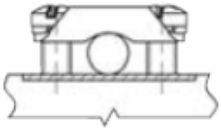

Schellenklemme 2 x M5 x 16		Drehmoment
Querschnitt des Kabels	4 - 70mm²	3 Nm

Abmessungen:

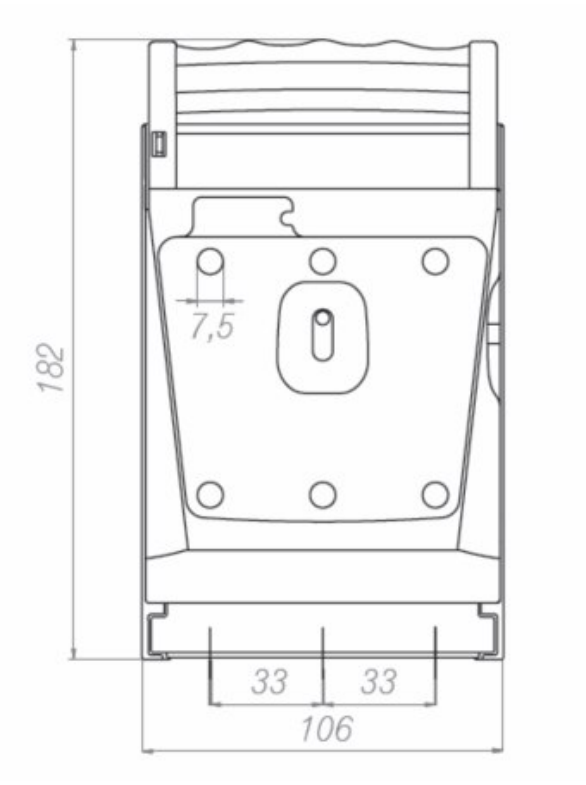

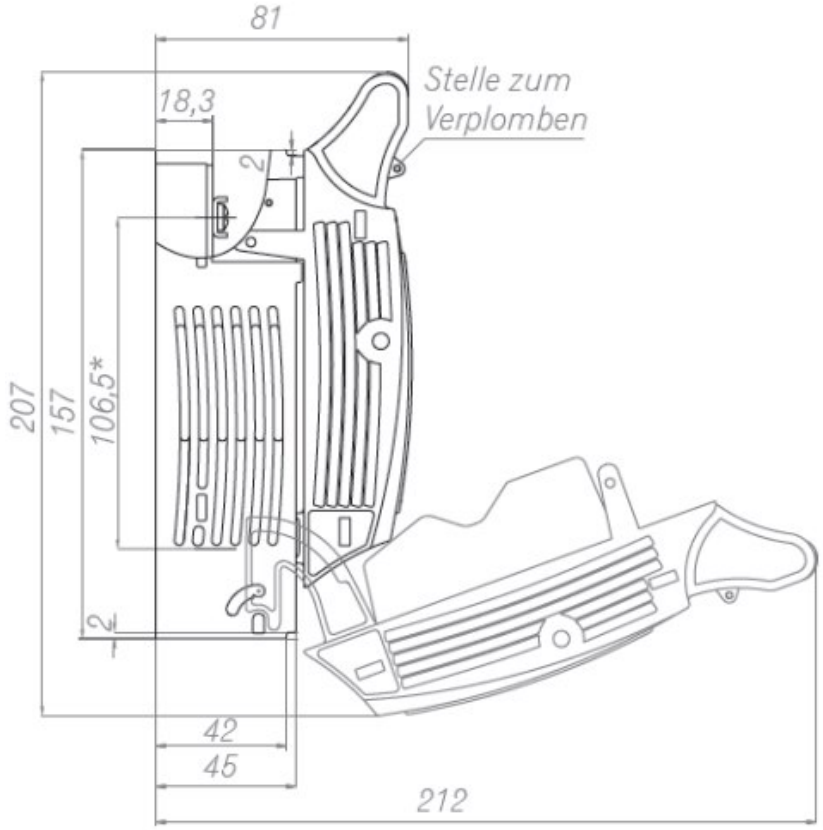

Abstand der Montagelöcher:

Zur Montage des NH 00 Lasttrennschalters auf der Montageplatte:

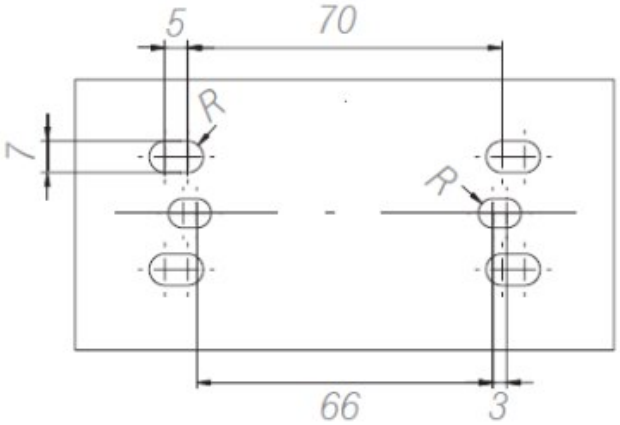

Zubehör:

125mm Hutschienenmontageset	kg/Stück	VE	Artikel Nr.
Montageplatte 125mm + Schrauben M5	0,01	1	200153

150mm Hutschienenmontageset	kg/Stück	VE	Artikel Nr.
Montageplatte 150mm + Schrauben M5	0,01	1	200154

NH-Sicherungseinsätze:
Mit spannungsführenden Grifflaschen und Kombinationskennmelder nach DIN VDI 0632-2 Betriebsklasse (gl) gG
Größe 000/00 500~/250V-

Artikel	kg/Stück	VE	Artikel Nr.
Größe 000 2A	0,12	3	140602
Größe 000 4A	0,12	3	140604
Größe 000 6A	0,12	3	140606
Größe 000 10A	0,12	3	140610
Größe 000 16A	0,12	9	140616
Größe 000 20A	0,12	9	140620
Größe 000 25A	0,12	9	140625
Größe 000 32A	0,12	9	140632
Größe 000 35A	0,12	9	140635
Größe 000 40A	0,12	9	140640
Größe 000 50A	0,12	9	140650
Größe 000 63A	0,12	9	140663
Größe 000 80A	0,12	9	140680
Größe 000 100A	0,12	9	140690
Größe 00 125A	0,12	3	140691
Größe 00 160A	0,12	3	140692

Trennmesser			
Größe 00/000	0,12	3	141710