K‘electric GmbH
Carl-Benz-Str. 7
95448 Bayreuth
Telefon (0921) 1512678-0
Telefax (0921) 1512678-20
E-mail: office@k-electric-gmbh.de
www.k-electric-gmbh.de

NH000-Aufbau-Sicherungslasttrennschalter

Baureihe KE
Größe: 000 / 3-polig / 125A/690V

Baubreite von 54mm
Berührungsschutz IP 20
Deckelverriegelung und -plombierung
Leitungsanschluss: Rahmenklemme 2,5 - 50 mm²
Aufbaumontage
integrierter Berührungsschutz
Meldeschalter für Schaltstellung - optional
Beschriftungsschild

Ausführungen	kg/Stück	VE	Artikel-Nr.
NH 000 AT, Anschluss Rahmenklemme 2,5-50mm²	0,488	1	202010

Zulassungen

IEC 60947-1
IEC 60947-3

Elektrische Daten

Anzahl der Pole:	3		
Baugröße:	000		
Bemessungsbetriebsspannung:	690V		
Bemessungsisolationsspannung U_i:	1000V		
Bemessungsfrequenz:	50 ... 60 Hz		
Max. zulässige Verlustleistung der Sicherung:	9 W		
Ges. Verlustleistung bei I_{th} ohne Sicherungseinsätze:	17 W		
Bemessungsstoßspannungsfestigkeit: U_{imp}	6000V		
Gebrauchskategorie:	AC-21B	AC-23B	DC-22B
Betriebsspannung:	690V	400V	250V
Bemessungsbetriebsstrom:	125A	125A	100A
Bedingtes Bemessungskurzschlusseinschaltvermögen:			
bei 690V	50kA	50kA	20kA
bei 500V	50kA	50kA	20kA
bei 400V	80kA	80kA	20kA
Bedingter Bemessungskurzschlussstrom (bei Schutz durch Sicherungen):			
bei 690V	80kA	80kA	20kA
bei 500V	80kA	80kA	20kA
bei 400V	80kA	80kA	20kA

Mechanische Daten

Schutzart:	IP 20
Verschmutzungsgrad:	3
Mechanische Lebensdauer:	1600 Schaltzyklen
Schaltfestigkeit:	200 Schaltzyklen

Abgangsklemmen

Klemmen:	Rahmenklemme
Anzugsdrehmoment:	M_D 6,0Nm
Schraube M6:	Kreuzschlitz
Anschlussquerschnitt:	2,5 - 50mm²

Abmessungen:

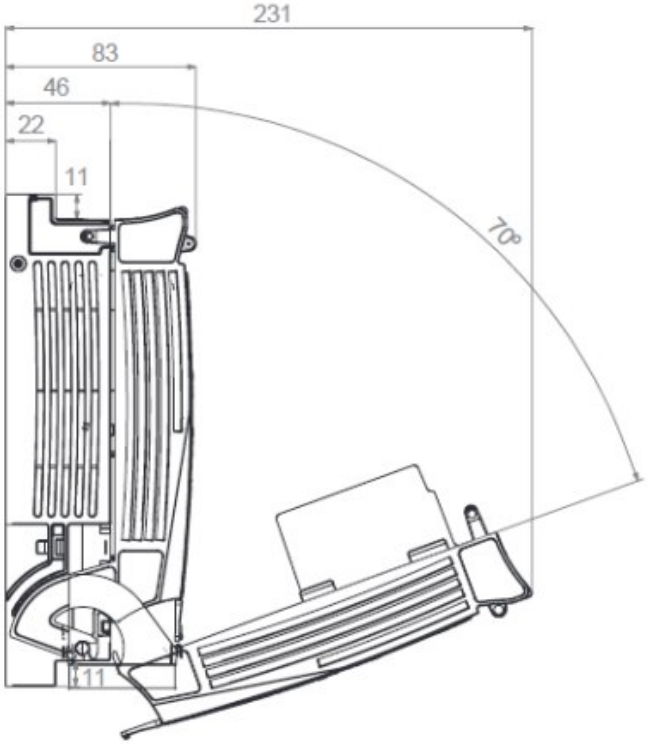

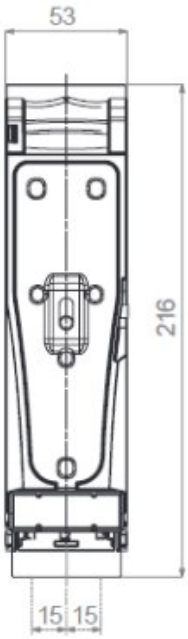

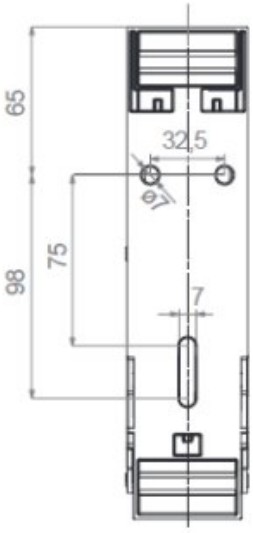

Abmessungen der Montagelöcher

Meldeschalter:

Meldeschalter wahlweise links o. rechts ansteckbar (Zubehörartikel)

Ausbrechbare Abdeckung zur Führung der Schaltstellungs-anzeigenverdrahtung im vorgesehenen Leitungskanal.

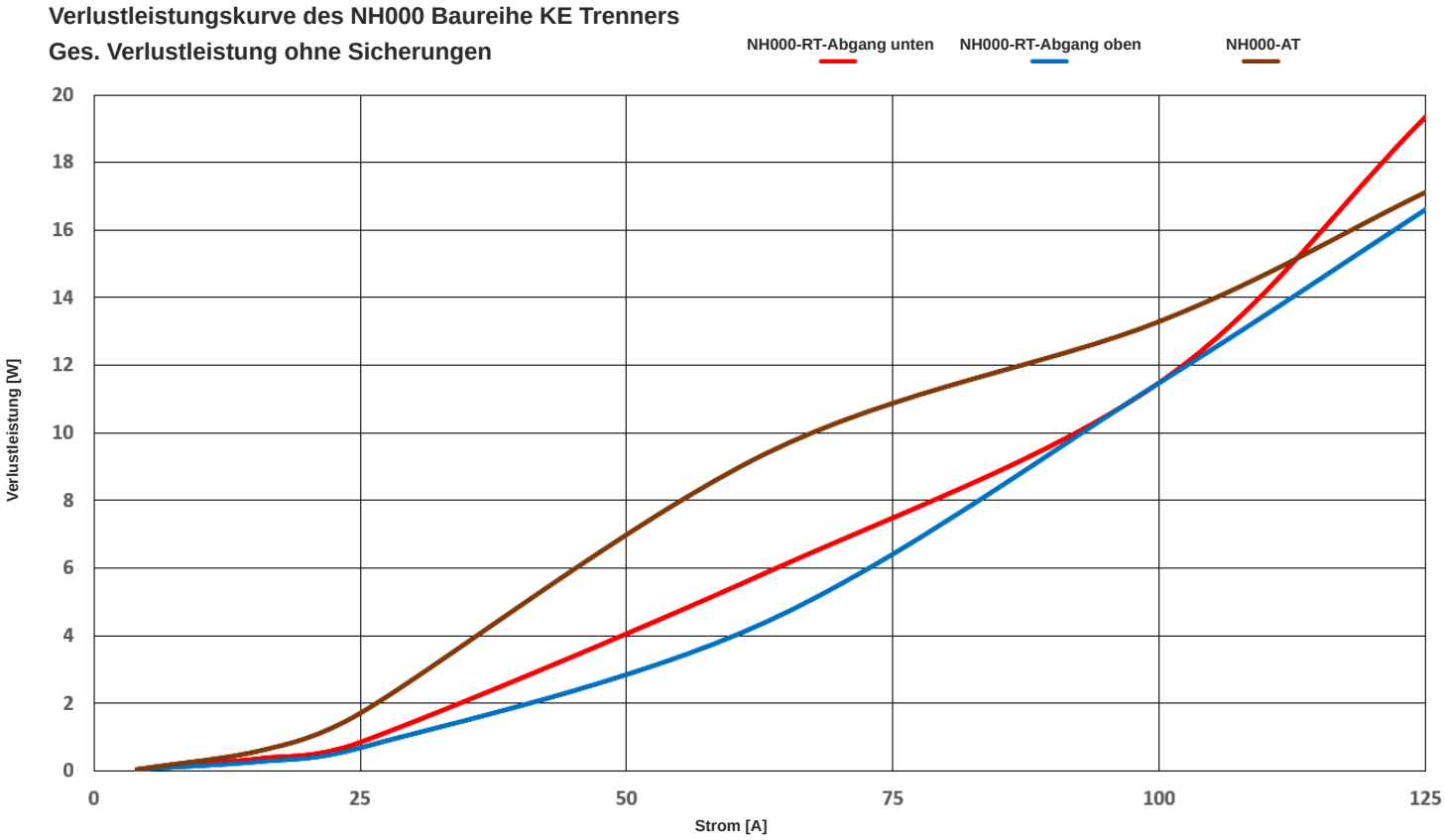

Zubehör:

Artikel	kg/Stück	VE	Artikel Nr.
Meldeschalter für Schaltstellung inkl. Halterung für den Meldeschalter AC-15 U_e 230V ~ I_e 2,5A DC-13 U_e 230V ~ I_e 0,3A	0,03	1	200852/000

NH-Sicherungseinsätze:
Mit spannungsführenden Grifflaschen und Kombinationskennmelder nach DIN VDI 0632-2 Betriebsklasse (gl) gG
Größe 000 500~/250V-

Artikel	kg/Stück	VE	Artikel Nr.
Größe 000 2A	0,12	3	140602
Größe 000 4A	0,12	3	140604
Größe 000 6A	0,12	3	140606
Größe 000 10A	0,12	3	140610
Größe 000 16A	0,12	9	140616
Größe 000 20A	0,12	9	140620
Größe 000 25A	0,12	9	140625
Größe 000 32A	0,12	9	140632
Größe 000 35A	0,12	9	140635
Größe 000 40A	0,12	9	140640
Größe 000 50A	0,12	9	140650
Größe 000 63A	0,12	9	140663
Größe 000 80A	0,12	9	140680
Größe 000 100A	0,12	9	140690
Größe 000 125A	0,12	9	140693
Trennmesser NH000	0,12	9	141710