K'electric GmbH
Carl-Benz-Str. 7
D-95448 Bayreuth
fon +49 (0)921 1512678-0
fax +49 (0)921 1512678-20
E-mail: office@k-electric-gmbh.de
www.k-electric-gmbh.de

System 60mm

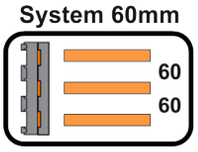

VSD NH00-Reiter-Sicherungslastschaltleiste zur Montage auf dem 60mm Sammelschienensystem

Baureihe KE NH 00 VSD - 60mm

Größe: 00 / 3-polig schaltbar / 160A / 690V

Baubreite von 50mm
Symmetrische Schaltleiste/ Kabelabgang oben/unten bei Einbau wählbar
Berührungsschutz IP 30 mit Zentralabdeckung
Parkstellung des Schaltdeckels, auch mit eingesetzten NH-Sicherungs-Einsätzen
Deckelverriegelung und -Plombierung

Ausführungen	kg/Stück	VE	Artikel-Nr.
VSD NH 00,3-pol. schaltbar mit 3 Schelleklemme 4-70mm² Schrauben M8		1	208050
VSD NH 00,3-pol. schaltbar mit Rahmenklemmen, 2,5-95mm²		1	208052

Zulassungen

EN / IEC 60947-1, IEC 60947-3

Elektrische Daten

Montageart:	Reiter
Anzahl der Pole:	3
Konventioneller thermischer Strom I_{th}:	160 A
Bemessungsbetriebsspannung:	690 V
Bemessungsisolationsspannung U_i:	1 kV
Bemessungsstoßspannungsfestigkeit: U_{imp}	8 kV
Bemessungsfrequenz:	50 ... 60 Hz
Bemessungsbetriebsart:	Dauerbetrieb
Gebrauchskategorie nach IEC/EN 60947-3:	
U_e: AC 400V; I_e = 160 A	AC 23 B
U_e: AC 690V; I_e = 160 A	AC 22 B
Bedingter Bemessungskurzschlussstrom bei Schutz durch Sicherungen:	
U_e: AC 400V; I_e = 160 A	120 kA
U_e: AC 690V; I_e = 160 A	80 kA

Mechanische Daten

Schutzart:	IP 30
Verschmutzungsgrad:	3
Größe der Schmelzeinsätze:	00

Leitungsanschluss (Standard Bolzen M8)

Standard Leitungsanschluss	M8
für Kabelschuhe Cu max.	70mm²
für Kabelschuhe AL max.	70mm²
für Kupferschienen mit max. Dimensionen	30 x 10mm

Sammelschienenanschluss 60mm System

Krallenklemme für SaS-Stärke	5...10mm

Anschluss:

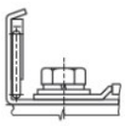

Anschlussschraube M8 x 16		Drehmoment
Max. Querschnitt des Kabels mit Kabelschuh	70mm²	10 Nm
Max. Breite der CU-Schiene	20mm	10 Nm

Rahmenklemme		Drehmoment
Max. Querschnitt des Kabels	2,5-95mm²	6 Nm

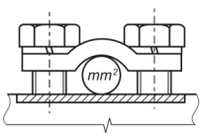

Schellenklemme Cu-Kabel 2 x M5 x 25		Drehmoment
Max. Querschnitt des Kabels	4-50mm²	3 Nm

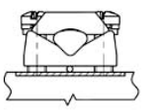

Prismenklemme		Drehmoment
Max. Querschnitt des Kabels	1,5-70mm²	3 Nm

Zubehör

NH-Sicherungseinsätze:
Mit spannungsführenden Grifflaschen und Kombinationskennmelder nach DIN VDI 0632-2 Betriebsklasse (gl) gG
Größe 000/00 500 ~ / 250V-

Artikel	kg/Stück	VE	Artikel Nr.
Größe 000 2A	0,12	3	140602
Größe 000 4A	0,12	3	140604
Größe 000 6A	0,12	3	140606
Größe 000 10A	0,12	3	140610
Größe 000 16A	0,12	9	140616
Größe 000 20A	0,12	9	140620
Größe 000 25A	0,12	9	140625
Größe 000 32A	0,12	9	140632
Größe 000 40A	0,12	9	140640
Größe 000 50A	0,12	9	140650
Größe 000 63A	0,12	9	140663
Größe 000 80A	0,12	9	140680
Größe 000 100A	0,12	9	140690
Größe 000 125A	0,12	3	140693
Größe 00 125A	0,12	3	140691
Größe 00 160A	0,12	3	140692
Größe 00/000 Trennmesser 160A	0,07	5	141710

Prismenklemme:

Prismenklemme AL/Cu 1,5-70mm²	0,12	3	148053

Schellenklemme:

Schellenklemmen Cu 4-70mm²	0,12	3	208051

Abmessungen NH00 / 3-polig schaltbar

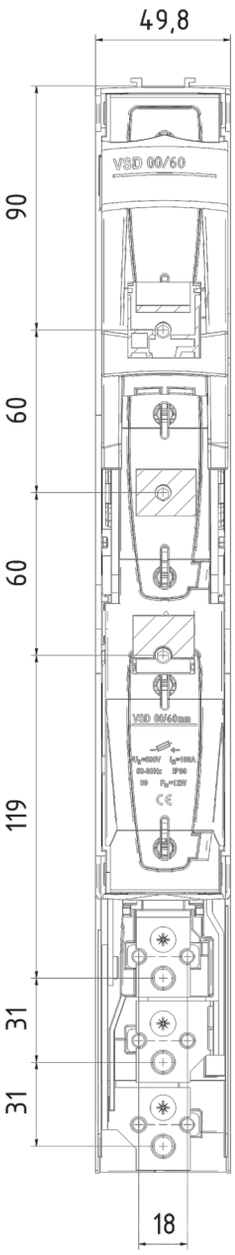

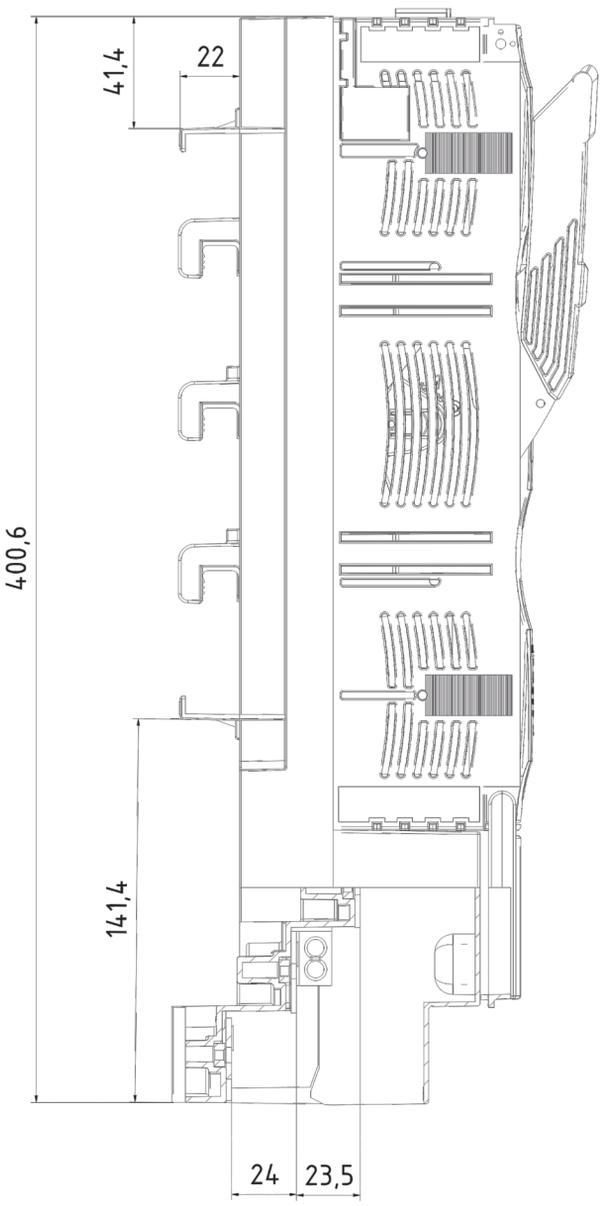

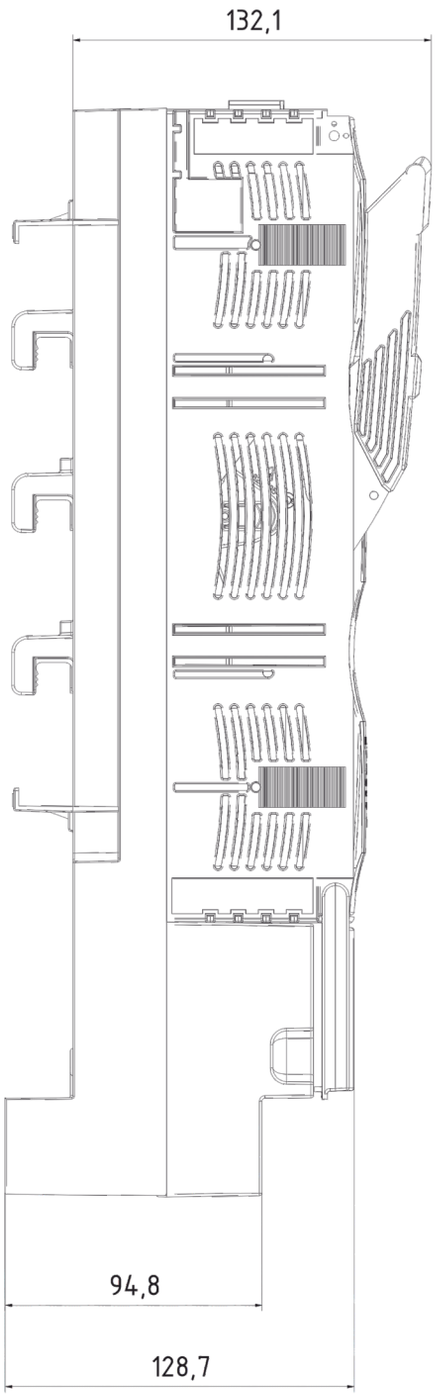

offener Schaltdeckel

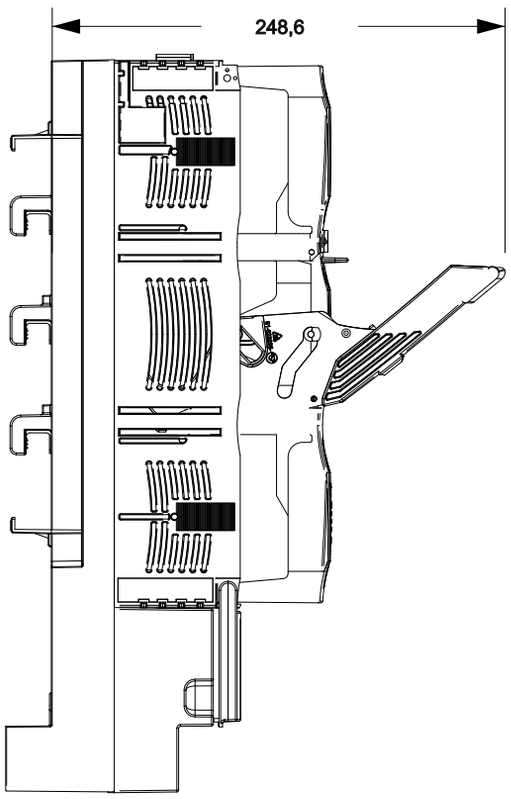
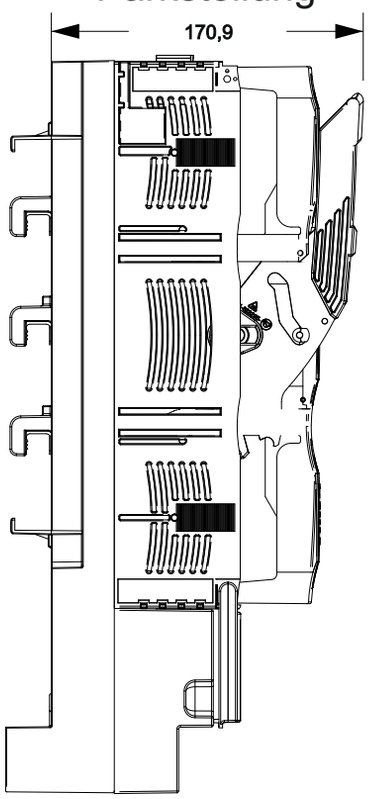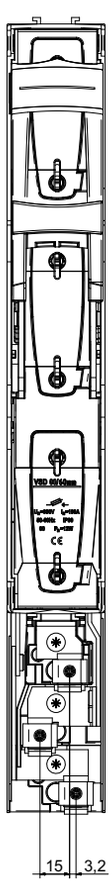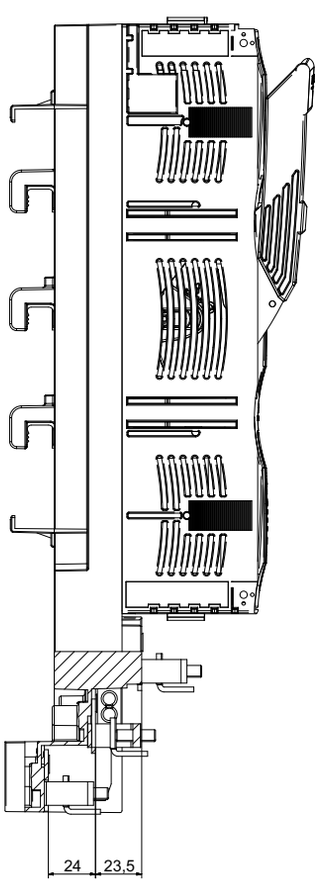
Parkstellung